condair

RS SERIES

Condair **RS II**

ERSATZTEILE / SPARE PARTS / PIECES DE RECHANGE

Änderungen vorbehalten! / Subject to change! / Modifications réservées!

Pos.	Artikel Article Article	Zusatz Completion Complément	Spannung / Voltage / Tension											Art.-/SAP-Nr. Art.-/SAP-No. Art.-/SAP-No.
			230V / 1~	200V / 3~	230V / 3~	380V / 3~	400V / 3~	415V / 3~	440V / 3~	460V / 3~	480V / 3~	500V / 3~	600V / 3~	
101	Dampfeinsatz kpl.	5 kg/h - 1250W Ø6.4	1		1	1	1	1						2579402
	Steam cylinder insert cpl.	8 kg/h - 2000W Ø6.4	1		1	1	1	1						2579751
	Tête de chauffe cpl.	10 kg/h - 2500W Ø6.4	1		1	1	1	1						2579753
		10 kg/h - 2600W Ø8.5							1	1	1	1		2579755
		10 kg/h - 2630W Ø8.5											1	2579758
		16 kg/h - 2000W Ø6.4			1	1	1	1						2579760
		16 kg/h - 2500W Ø6.4		1										2583636
		16 kg/h - 3630W Ø8.5							1	1	1	1		2579761
		16 kg/h - 3630W Ø8.5											1	2580866
		20 kg/h - 2000W Ø6.4		1										2583637
		20 kg/h - 2500W Ø6.4			1	1	1	1						2579762
		20 kg/h - 2720W Ø8.5							1	1	1	1		2579763
		20 kg/h - 2720W Ø8.5											1	2580862
		24 kg/h - 2000W Ø6.4			1	1	1	1						2579765
		24 kg/h - 2500W Ø6.4		1										2583638
		30 kg/h - 2500W Ø6.4			1	1	1	1						2579767
		30 kg/h - 3300W Ø6.4		1										2583639
		30 kg/h - 3650W Ø8.5							1	1	1	1		2579768
		30 kg/h - 2720W Ø8.5											1	2579770
		40 kg/h - 3300W Ø6.4				1	1	1						2579772
		40 kg/h - 3650W Ø8.5							1	1	1	1		2579773
		40 kg/h - 3630W Ø8.5											1	2579775
102	Heizkabelstecker	5…10 kg/h 10 pol	1		1	1	1	1	1	1	1	1	1	2579779
	Heating cable plug	16 kg/h 16pol		1	1	1	1	1	1	1	1	1	1	2579781
	Prise de câble de chauffage	20 kg/h 16pol			1	1	1	1					1	2579783
		20 kg/h 24pol		1					1	1	1	1		2579784
		24 kg/h 24pol		1	1	1	1	1						2579785
		30 kg/h 24pol		1	1	1	1	1	1	1	1	1	1	2579786
		40 kg/h 24pol							1	1	1	1	1	2579809
		40 kg/h 24pol (Bridge/Brücken)				1	1	1						2579810
103	Dampfzylinder	5…10 kg/h Ø200	1		1	1	1	1	1	1	1	1	1	2579811
	Steam cylinder	16…40 kg/h Ø280		1	1	1	1	1	1	1	1	1	1	1115462
	Cuve à vapeur													
104	Dampfzylinderdeckel	5…10 kg/h Ø200 3HE	1		1	1	1	1	1	1	1	1	1	2579812
	Steam cylinder cover	16 kg/h Ø280 6HE		1	1	1	1	1	1	1	1	1	1	2579813
	Couvercle de cuve	20 kg/h Ø280 6HE		1	1	1	1	1					1	2579814
		20 kg/h Ø280 9HE							1	1	1	1		2579815
		24 kg/h Ø280 9HE		1	1	1	1	1						2579816
		30 kg/h Ø280 9HE		1	1	1	1	1					1	2579817
		30 kg/h Ø280 6HE							1	1	1	1		2579818
		40 kg/h Ø280 9HE				1	1	1	1	1	1	1	1	2579819

Pos.	Artikel Article Article	Zusatz Completion Complément	Spannung / Voltage / Tension 230V / 1~	200V / 3~	230V / 3~	380V / 3~	400V / 3~	415V / 3~	440V / 3~	460V / 3~	480V / 3~	500V / 3~	600V / 3~	Art.-/SAP-Nr. Art.-/SAP-No. Art.-/SAP-No.
105	Deckelspannring	5...10 kg/h Ø200	1		1	1	1	1	1	1	1	1	1	1103812
	Cover clamping	16...40 kg/h Ø280		1	1	1	1	1	1	1	1	1	1	1103814
	Fermeture du couvercle													
106	Durodichtung	5...10 kg/h Ø200	1		1	1	1	1	1	1	1	1	1	1101516
	Gasket Duro	16...40 kg/h Ø280		1	1	1	1	1	1	1	1	1	1	1100966
	Joint Duro													
107	Spannverschluss	5…10 kg/h Ø200	1		1	1	1	1	1	1	1	1	1	1104574
	Clamping ring	16...40 kg/h Ø280		1	1	1	1	1	1	1	1	1	1	1104578
	Collier de fermeture													
108	Ausblasstutzen kpl.	5...40 kg/h	1	1	1	1	1	1	1	1	1	1	1	2579820
	Steam outlet hose cpl.													
	Manchon de vaporisation cpl.													
109	Heizstab	5 kg/h - 1250W Ø6.4	1		1	1	1	1						2579821
	Heating element	8 kg/h - 2000W Ø6.4	1		1	1	1	1						2579822
	Element de chauffage	10 kg/h - 2500W Ø6.4	1		1	1	1	1						2579823
		10 kg/h - 2600W Ø8.5							1	1	1	1		2579824
		10 kg/h - 2630W Ø8.5											1	2579825
		16 kg/h - 2000W Ø6.4			1	1	1	1						2579826
		16 kg/h - 2500W Ø6.4		1										2583728
		16 kg/h - 3630W Ø8.5							1	1	1	1	1	2579827
		20 kg/h - 2000W Ø6.4		1										2583729
		20 kg/h - 2500W Ø6.4			1	1	1	1						2579828
		20 kg/h - 2720W Ø8.5							1	1	1	1	1	2579829
		24 kg/h - 2500W Ø6.4		1										2583730
		24 kg/h - 2000W Ø6.4			1	1	1	1						2579830
		30 kg/h - 2500W Ø6.4			1	1	1	1						2579831
		30 kg/h - 3300W Ø6.4		1										2583731
		30 kg/h - 3650W Ø8.5							1	1	1	1		2579832
		30 kg/h - 2720W Ø8.5											1	2579833
		40 kg/h - 3300W Ø6.4				1	1	1						2579834
		40 kg/h - 3650W Ø8.5							1	1	1	1		2579835
		40 kg/h - 3630W Ø8.5											1	2579836
109	Heizstab (3 Stk.)	5 kg/h - 1250W Ø6.4	1		1	1	1	1						2579837
	Heating element (3 Stk.)	8 kg/h - 2000W Ø6.4	1		1	1	1	1						2579838
	Element de chauffage (3 Stk.)	10 kg/h - 2500W Ø6.4	1		1	1	1	1						2579839
		10 kg/h - 2600W Ø8.5							1	1	1	1		2579840
		10 kg/h - 2630W Ø8.5											1	2579841
		16 kg/h - 2000W Ø6.4			1	1	1	1						2579842
		16 kg/h - 2500W Ø6.4		1										2583732
		16 kg/h - 3630W Ø8.5							1	1	1	1	1	2579843
		20 kg/h - 2000W Ø6.4		1										2583733
		20 kg/h - 2500W Ø6.4			1	1	1	1						2579844
		20 kg/h - 2720W Ø8.5							1	1	1	1	1	2579845
		24 kg/h - 2500W Ø6.4		1										2583734
		24 kg/h - 2000W Ø6.4			1	1	1	1						2579846
		30 kg/h - 2500W Ø6.4			1	1	1	1						2579847
		30 kg/h - 3300W Ø6.4		1										2583735
		30 kg/h - 3650W Ø8.5							1	1	1	1		2579848
		30 kg/h - 2720W Ø8.5											1	2579849
		40 kg/h - 3300W Ø6.4				1	1	1						2579850
		40 kg/h - 3650W Ø8.5							1	1	1	1		2579851
		40 kg/h - 3630W Ø8.5											1	2579852

Pos.	Artikel Article Article	Zusatz Completion Complément	Spannung / Voltage / Tension											Art.-/SAP-Nr. Art.-/SAP-No. Art.-/SAP-No.
			230V / 1~	200V / 3~	230V / 3~	380V / 3~	400V / 3~	415V / 3~	440V / 3~	460V / 3~	480V / 3~	500V / 3~	600V / 3~	
110	Dichtung & Gegenflansch (9 Stk.) Gasket & counter flange (9 pcs) Joint & contre bride (9 pcs)	5...40 kg/h Ø6.4 10…40 kg/h Ø8.5	1	1	1	1	1	1						2579853 2579854
									1	1	1	1	1	
111	Übertemperaturschalter kpl. Thermostat cpl. Thermostat cpl.	5...40 kg/h	1	1	1	1	1	1	1	1	1	1	1	1103822
112	Kabel zu Übertemperaturschalter kpl. Thermostat cable cpl. Câble pour thermostat cpl.	5…40 kg/h	1	1	1	1	1	1	1	1	1	1	1	2579932
113	Dampfzylinderisolation Steam cylinder insulation Isolation de cylindre de vapeur	5…10 kg/h Ø200 16...40 kg/h Ø280	1		1	1	1	1	1	1	1	1	1	2580999
				1	1	1	1	1	1	1	1	1	1	2581000
114a	Zylindereinsatz mit Gitter Cylinder insert with grid Insert du cuve avec grille	5…10 kg/h Ø200 16...40 kg/h Ø280	1		1	1	1	1	1	1	1	1	1	2579855
				1	1	1	1	1	1	1	1	1	1	1115490
114b	Zylindereinsatz mit Folie Cylinder insert with foil Insert du cuve avec film	5…10 kg/h Ø200 16...40 kg/h Ø280	1		1	1	1	1	1	1	1	1	1	2579856
				1	1	1	1	1	1	1	1	1	1	2557692
115a	Einsatzgitter (für brüchigen, spröden Kalk) Screen insert (for fragile, brittle lime) Insert grille (pour calcaire cassant)	5…10 kg/h Ø200 16...40 kg/h Ø280	1		1	1	1	1	1	1	1	1	1	2579857
				1	1	1	1	1	1	1	1	1	1	1115492
115b	Kalkauffangfolie (für glasartigen, harten Kalk) Scale collector foil (for glassy and hard lime) Sac collecteur de calcaire (pour calcaire vitreux et dur)	5…10 kg/h Ø200 16...40 kg/h Ø280	1		1	1	1	1	1	1	1	1	1	2579858
				1	1	1	1	1	1	1	1	1	1	1119796
116	Trichterschikane Funnel baffle ring Chicane de l'entonnoir	5...40 kg/h	1	1	1	1	1	1	1	1	1	1	1	1116884
117	Kupplungsmuffe kpl. Coupling sleeve cpl. Manchon d'accouplement cpl.	5...40 kg/h / Standard 5...10 kg/h / VE 200 16...40 kg/h / VE 280	1	1	1	1	1	1	1	1	1	1	1	2579859
			1		1	1	1	1	1	1	1	1	1	2579860
				1	1	1	1	1	1	1	1	1	1	2579861
118	Schnappring gross (inkl. Dichtung) Snap ring large (incl. gasket) Anneau d'arrêt grand (incl. joint)	5...40 kg/h	1	1	1	1	1	1	1	1	1	1	1	1115497
119	Dichtungsset Kupplungsmuffe Gasket set coupling sleeve Set de joints manchon d'acc.	5...40 kg/h	1	1	1	1	1	1	1	1	1	1	1	2581446
120	Haltering (inkl. Dichtung) Connection ring (incl. gasket) Bague de connexion (incl. joint)	5...40 kg/h	1	1	1	1	1	1	1	1	1	1	1	2599174
121	Dichtungsset Kalkauffangbehälter Sealing set lime collector tank Set de joint collecteur de calcaire	5...40 kg/h	1	1	1	1	1	1	1	1	1	1	1	2599191

Pos.	Artikel Article Article	Zusatz Completion Complément	Spannung / Voltage / Tension											Art.-/SAP-Nr. Art.-/SAP-No. Art.-/SAP-No.
			230V / 1~	200V / 3~	230V / 3~	380V / 3~	400V / 3~	415V / 3~	440V / 3~	460V / 3~	480V / 3~	500V / 3~	600V / 3~	
122	Ablaufsieb Drain strainer Tamis d'écoulement	5...40 kg/h	1	1	1	1	1	1	1	1	1	1	1	2579868
123	Aufkleber Temperaturanzeige Sticker temperature Température de Autocollants	5...40 kg/h	1	1	1	1	1	1	1	1	1	1	1	2579900
124	Kalkauffangbehälter Lime collector tank Collecteur de calcaire	5...40 kg/h	1	1	1	1	1	1	1	1	1	1	1	2599166
125	Ablasshahn (inkl. Dichtung) Drain valve (incl. gasket) Robinet de vidange (incl. joint)	5...40 kg/h	1	1	1	1	1	1	1	1	1	1	1	1116889
126	Kalkauffangbehälter kpl. Lime collector tank cpl. Collecteur de calcaire cpl.	5...40 kg/h	1	1	1	1	1	1	1	1	1	1	1	2599171
127	Entleerungsventil Solenoid rain valve Vanne de vidange	5...40 kg/h	1	1	1	1	1	1	1	1	1	1	1	2579870
128	Ablaufschlauch Entleerung Drain hose Tuyau de vidange	5...40 kg/h	1	1	1	1	1	1	1	1	1	1	1	2579871
129	Kupplungsmuffenschlüssel Coupling sleeve wrench Clé pour manchon d'accouplement		1	1	1	1	1	1	1	1	1	1	1	2592651

Pos.	Artikel Article Article	Zusatz Completion Complément	Spannung / Voltage / Tension											Art.-/SAP-Nr. Art.-/SAP-No. Art.-/SAP-No.
			230V / 1~	200V / 3~	230V / 3~	380V / 3~	400V / 3~	415V / 3~	440V / 3~	460V / 3~	480V / 3~	500V / 3~	600V / 3~	
201	Synchronpumpe kpl. Synchronous pump cpl. Pompe synchrone cpl.	5...40 kg/h	1	1	1	1	1	1	1	1	1	1	1	2579872
202	Dichtring Pumpengehäuse Gasket for pump housing Joint pour boîtier de pompe	5...40 kg/h	1	1	1	1	1	1	1	1	1	1	1	2550469
203	Ablaufbecher kpl. Drain cup cpl. Godet d'écoulement cpl.	5...40 kg/h	1	1	1	1	1	1	1	1	1	1	1	2579873
204	Einlassventil kpl. Solenoid inlet valve cpl. Vanne d'alimentation cpl.	5...10 kg/h / 1.2 l	1		1	1	1	1	1	1	1	1	1	2579874
		16...40 kg/h / 2.0 l		1	1	1	1	1	1	1	1	1	1	2579875
205	Doppel-Einlassventil DWC kpl. Double solenoid inlet valve DWC cpl. Double-vanne d'alimentation DWC cpl.	5…10 kg/h / 1.2 l/14.0 l	1		1	1	1	1	1	1	1	1	1	2580847
		16...40 kg/h / 2.0 l /14.0 l		1	1	1	1	1	1	1	1	1	1	2580848
206	Doppel-Einlassventil P kpl. Double solenoid inlet valve P cpl. Double-vanne d'alimentation P cpl.	5…10 kg/h / 2x0.8 l	1		1	1	1	1	1	1	1	1	1	2579876
		16...40 kg/h / 2x1.2 l		1	1	1	1	1	1	1	1	1	1	2579877
207	Dreifach-Einlassventil P + DWC kpl. Tripple solenoid inlet valve P + DWC cpl. Triple-vanne d'alimentation P + DWC cpl.	5...10 kg/h / 2x0.8 l/14.0 l	1		1	1	1	1	1	1	1	1	1	2579878
		16...40 kg/h / 2x1.2 l/14.0 l		1	1	1	1	1	1	1	1	1	1	2579879
208	Sicherheitsniveauprint kpl. Print for safety level control cpl. Circuit imprimé pour contrôle de niveau sécurité cpl.	5...40 kg/h	1	1	1	1	1	1	1	1	1	1	1	2579881
209	Niveauprint kpl. Print for level control cpl. Circuit imprimé pour contrôle de niveau cpl.	5...40 kg/h	1	1	1	1	1	1	1	1	1	1	1	2579880
210	O-Ring Niveaueinheit O-ring level unit Joint torique unité de niveau	5...40 kg/h	1	1	1	1	1	1	1	1	1	1	1	2591712
211	Schwimmer kpl. Float cpl. Flotteur cpl.	5...40 kg/h	1	1	1	1	1	1	1	1	1	1	1	2579882
212	Wasserbecher kpl. Water cup cpl. Godet d'eau cpl.	5...40 kg/h	1	1	1	1	1	1	1	1	1	1	1	2579884
213	Schlauchset Hose set Set de tuyau	5…10 kg/h	1	1	1	1	1	1	1	1	1	1	1	2579885
		16...40 kg/h	1	1	1	1	1	1	1	1	1	1	1	2579896
214	Schlauchset P Hose set P Set de tuyau P	5…10 kg/h	1	1	1	1	1	1	1	1	1	1	1	2579886
		16...40 kg/h	1	1	1	1	1	1	1	1	1	1	1	2579897

Pos.	Artikel Article Article	Zusatz Completion Complément	Spannung / Voltage / Tension											Art.-/SAP-Nr. Art.-/SAP-No. Art.-/SAP-No.
			230V / 1~	200V / 3~	230V / 3~	380V / 3~	400V / 3~	415V / 3~	440V / 3~	460V / 3~	480V / 3~	500V / 3~	600V / 3~	
215	Pumpen-Schlauchset	5…10 kg/h	1	1	1	1	1	1	1	1	1	1	1	2579887
	Hose set for drain pump	16...40 kg/h	1	1	1	1	1	1	1	1	1	1	1	2579898
	Set de tuyau pour pompe													
216	Pumpen-Formschlauch	5…10 kg/h	1	1	1	1	1	1	1	1	1	1	1	2585470
	Molded hose pump	16...40 kg/h	1	1	1	1	1	1	1	1	1	1	1	2585471
	Tuyau de pompe moulé													
217	Schlauchset Niveaueinheit	5…10 kg/h	1	1	1	1	1	1	1	1	1	1	1	2579888
	Hose set for level control unit	16...40 kg/h	1	1	1	1	1	1	1	1	1	1	1	2579899
	Set de tuyau pour unité de niveau													
218	Schlauchklemmenset	5...40 kg/h	1	1	1	1	1	1	1	1	1	1	1	2579889
	Hose clip set													
	Set serre-joint de tuyau													
219	Set Ablaufkühlung	5…10 kg/h	1	1	1	1	1	1	1	1	1	1	1	2579890
	Set drain cooling	16...40 kg/h	1	1	1	1	1	1	1	1	1	1	1	2579901
	Set refroidissement d'écoulement													
220	Set Entleerungsschlauch	5…10 kg/h	1	1	1	1	1	1	1	1	1	1	1	2579891
	Set drain hose	16...40 kg/h	1	1	1	1	1	1	1	1	1	1	1	2579902
	Set tuyau d'écoulement													
221	Schlauchbride		1	1	1	1	1	1	1	1	1	1	1	1100432
	Hose clamp													
	Serre-joint de tuyau													
222	Formschlauch Ablauf d30-D38		1	1	1	1	1	1	1	1	1	1	1	2584278
	Preformed drain hose d30-D38													
	Tuyau d'écoulement préformé d30-D38													
223	Kabelset Niveaueinheit	5...40 kg/h	1	1	1	1	1	1	1	1	1	1	1	2579892
	Cable set for level control unit	40 kg/h Option P, J24 kg/h & J30 kg/h				1	1	1						2591395
	Set câble pour unité de niveau													
224	Printabdeckung	5...40 kg/h	1	1	1	1	1	1	1	1	1	1	1	2581445
	Print cover													
	Couverture de platine													

Pos.	Artikel Article Article	Zusatz Completion Complément	Spannung / Voltage / Tension											Art.-/SAP-Nr. Art.-/SAP-No. Art.-/SAP-No.
			230V / 1~	200V / 3~	230V / 3~	380V / 3~	400V / 3~	415V / 3~	440V / 3~	460V / 3~	480V / 3~	500V / 3~	600V / 3~	
301	Dampfanschluss kpl. Steam hose nipple cpl. Raccordement vapeur cpl.	5...40 kg/h	1	1	1	1	1	1	1	1	1	1	1	2579893
302	Verschluss kpl. (2 Stk.) Door ock cpl. (2 pcs) Serrure cpl. (2 pcs)	5...40 kg/h	1	1	1	1	1	1	1	1	1	1	1	2530425
303	Geräteschalter Unit switch Interrupteur d'appareil	5...40 kg/h	1	1	1	1	1	1	1	1	1	1	1	2579895
305/6	Schütz K3-10ND10 AC1 25A	5 kg/h	1	1	1	1	1	1						1115507
	Contactor K3-10ND10 AC1 25A	8 kg/h			1	1	1	1						1115507
	Contacteur K3-10ND10 AC1 25A	10 kg/h			1	1	1	1	1	1	1	1		1115507
	Schütz K3-22ND10 AC1 32A	16 kg/h				2	2	2	2	2	2	2	1	1115509
	Contactor K3-22ND10 AC1 32A	20 kg/h				2	2	2	2	2	2	2	1	1115509
	Contacteur K3-22ND10 AC1 32A	24...30 kg/h				2	2	2	1	1	1	1	2	1115509
	Schütz K3-24 A00 230V AC1 50A	8...10 kg/h	1											1115511
	Contactor K3-24 A00 230V AC1 50A	16 kg/h		1	1									1115511
	Contacteur K3-24 A00 230V AC1 50A	20 kg/h			1									1115511
		24 kg/h				1	1	1						1115511
		30 kg/h				1	1	1	1	1	1	1	1	1115511
		40 kg/h				2	2	2	2	2	2	2	2	1115511
	Schütz K3-40 A00 230V AC1 80A	20 kg/h		1										1117502
	Contactor K3-40 A00 230V AC1 80A	24 kg/h		1	1									1117502
	Contacteur K3-40 A00 230V AC1 80A	30 kg/h			1									1117502
		40 kg/h				1	1	1	1	1	1	1	1	1117502
	Schütz K3-50 A00 230V AC1 110A Contactor K3-50 A00 230V AC1 110A Contacteur K3-50 A00 230V AC1 110A	30 kg/h		1										1117504
307	Steuerplatine mit Touch panel Control board with touch panel Platine de commande avec touch panel	5...40 kg/h	1	1	1	1	1	1	1	1	1	1	1	2610752
308	Treiberplatine Driver board Platine de pilotage	5...40 kg/h	1	1	1	1	1	1	1	1	1	1	1	2579907
309	Leistungsprint	5...8 kg/h	1											1116871
	Power board	10 kg/h	1											1116872
	Platine de puissance													
		5 kg/h			1									1116873
		8 kg/h			1									1116874
		10 kg/h			1									1116875
		16 kg/h		1	1									1116876
		20 kg/h			1									1116877
		24...30 kg/h		1	1									1116879
		20 kg/h		1										1116879

Pos.	Artikel Article Article	Zusatz Completion Complément	Spannung / Voltage / Tension 230V / 1~	200V / 3~	230V / 3~	380V / 3~	400V / 3~	415V / 3~	440V / 3~	460V / 3~	480V / 3~	500V / 3~	600V / 3~	Art.-/SAP-Nr. Art.-/SAP-No. Art.-/SAP-No.
309	Leistungs-Print	5...8 kg/h				1	1	1						1115526
	Power board	10…30 kg/h Basic				1	1	1						1115527
	Platine de puissance	40 kg/h Basic				1	1	1						1115520
		10 kg/h Option P				1	1	1						1115527
		16…20 kg/h Option P				1	1	1						1115528
		24 kg/h Option P				1	1	1						1115529
		30 kg/h Option P				1	1	1						1115521
		40 kg/h Option P				1	1	1						1115522
		10…40 kg/h Basic							1	1	1	1		2579908
		8…10 kg/h Option P							1	1	1	1		1116890
		16…20 kg/h Option P							1	1	1	1		1116891
		24…40 kg/h Option P							1	1	1	1		1116894
310	Betriebs- und Störungsfernmeldung Remote operation and fault indication Télésignalisation de travail et de dérangement	5...40 kg/h	1	1	1	1	1	1	1	1	1	1	1	2610753
311	Erdungsklemme 16mm² Ground terminal 16mm² Borne de terre 16mm²		1	1	1	1	1	1	1	1	1	1	1	2559586
312	Kabelbaum DZ	5…10 kg/h	1		1									2579917
	Cable harness	16 - 20 kg/h		1	1									2579919
	Faiseau de câbles	24 - 30 kg/h		1	1									2579921
		5…10 kg/h				1	1	1	1	1	1	1	1	2579918
		16 kg/h				1	1	1	1	1	1	1		2579920
		16 kg/h											1	2579918
		20 kg/h				1	1	1					1	2579920
		20 kg/h							1	1	1	1		2579922
		24 kg/h				1	1	1						2579922
		30 kg/h				1	1	1					1	2579922
		30 kg/h							1	1	1	1		2579920
		40 kg/h Basic							1	1	1	1	1	2579922
		40 kg/h Basic				1	1	1						2579923
		16…20 kg/h Option P				1	1	1						2586439
		24…30 kg/h Option P				1	1	1						2586440
		40 kg/h Option P				1	1	1						2586443
312	Kabelbaum DZ für Modul B, Gehäuse "L" Cable harness for module B, "L" housing Faiseau de câbles pour module B, taille d'app. "L"	24-30 kg/h				1	1	1						2586441
		40 kg/h				1	1	1						2586442
313	Netzteil Power supply Source de courant	5…40 kg/h	1	1	1	1	1	1	1	1	1	1	1	2579924
314	Leitungsschutzschalter NBN350 B50 Circuit breaker NBN350 B50 Disjoncteur de protection de ligne NBN350 B50		1	1	1	1	1	1	1	1	1	1	1	2588782
315	Anschlussklemmen für Heizspannung THV	5…10 kg/h	1		1	1	1	1	1	1	1	1	1	2583689
	Connection terminals for heating voltage THV Bornes de raccordement pour la tension de chauffage THV	16...40 kg/h		1	1	1	1	1	1	1	1	1	1	2583690

Pos.	Artikel Article Article	Zusatz Completion Complément	Spannung / Voltage / Tension											Art.-/SAP-Nr. Art.-/SAP-No. Art.-/SAP-No.
			230V / 1~	200V / 3~	230V / 3~	380V / 3~	400V / 3~	415V / 3~	440V / 3~	460V / 3~	480V / 3~	500V / 3~	600V / 3~	
316	Lüftergehäuse Fan housing Boîtier de ventilateur	40 kg/h Option P, J24 kg/h & J30 kg/h				1	1	1						2610910
317	Set Lüfter Set fan Kit de ventilation	40 kg/h Option P, J24 kg/h & J30 kg/h				1	1	1						2610913
320	Befestigungsschiene	S: 5…10 kg/h	1		1	1	1	1	1	1	1	1	1	2580850
	Mounting rail	M: 16...40 kg/h		1	1	1	1	1	1	1	1	1	1	2580851
	Rail de montage	L: 50…80 kg/h		1	1	1	1	1	1	1	1	1	1	2580852
321	Bedienungspanel	5...10 kg/h	1		1	1	1	1	1	1	1	1	1	2610763
	Front panel	16...40 kg/h		1	1	1	1	1	1	1	1	1	1	2610764
	Tableau frontal	50…80 kg/h		1	1	1	1	1	1	1	1	1	1	2610765
322 *	Seitenwand rechts	S: 5...10 kg/h	1		1	1	1	1	1	1	1	1	1	2610759
	Side panel right	M/L: 16…80 kg/h		1	1	1	1	1	1	1	1	1	1	2610761
	Panneau droit													
323 *	Seitenwand links	S: 5...10 kg/h	1		1	1	1	1	1	1	1	1	1	2610760
	Side panel left	M/L: 16…80 kg/h		1	1	1	1	1	1	1	1	1	1	2610762
	Panneau gauche													
324 *	Fronttüre	S: 5...10 kg/h	1		1	1	1	1	1	1	1	1	1	2610754
	Front Door	M: 16...40 kg/h		1	1	1	1	1	1	1	1	1	1	2610755
	Porte													
325 *	Fronttüre Wasserseite Front Door water side Porte côté eau	L: 50…80 kg/h		1	1	1	1	1	1	1	1	1	1	2610756
326 *	Fronttüre Elektronikseite Front Door electronic side Porte côté électronique	L: 50…80 kg/h		1	1	1	1	1	1	1	1	1	1	2610757
—	Fronttüre M ohne Displayausschnitt Front Door M without display cutout Porte M sans découpe affichage	20...40 kg/h		1	1	1	1	1	1	1	1	1	1	2610758
—	Set Interne Kabel Set internal cable Set câble intérieurement	5...40 kg/h	1	1	1	1	1	1	1	1	1	1	1	2610767
—	Verbindungskabelset	1.5 m - 40...80 kg/h		1	1	1	1	1	1	1	1	1	1	2579894
	Connection cable set	6.0 m - 40...80 kg/h		1	1	1	1	1	1	1	1	1	1	2583670
	Set câble de connection													
—	Kabel Treiberplatine - Leistungsprint (10 Pol.) Cable driver board - power board (10-pin) Câble platine de pilotage - platine de puiss. (10 pôles)		1	1	1	1	1	1	1	1	1	1	1	1116090
—	Querstromlüfter Ventilator Ventilateur	40 kg/h Option P, J24 kg/h & J30 kg/h				1	1	1						1115531

* Lieferfrist ca. 6 Wochen / Delivery time approx. 6 / Délai de livraison approx. 6 semaines weeks

Pos.	Artikel Article Article	Zusatz Completion Complément	Spannung / Voltage / Tension											Art.-/SAP-Nr. Art.-/SAP-No. Art.-/SAP-No.
			230V / 1~	200V / 3~	230V / 3~	380V / 3~	400V / 3~	415V / 3~	440V / 3~	460V / 3~	480V / 3~	500V / 3~	600V / 3~	
—	Kabel Treiberplatine -> Ventil Cable Driverboard -> valve Câble platine de pilotage -> vanne	5…40 kg/h	1	1	1	1	1	1	1	1	1	1	1	2579926
—	Linkupkabel (für Geräteverbundsysteme) Linkup cable (for device interconnected systems) Câble linkup (pour les systèmes interconnectés d'appareils)	2.5 m - 100...160 kg/h 6.0 m - 100...160 kg/h				1 1	1 1	1 1						2614036 2614037
—	Kabel IC2-RFI Board Cable IC2-RFI Board Câble IC2-RFI Board	0.26 m - 5…40 kg/h 0.63 m - 50…80 kg/h	1 1	1 1	1 1	1 1	1 1	1 1	1 1	1 1	1 1	1 1	1 1	2610770 2610771
—	J10 Litze Hauptschütz zu Leistungsprint J10 Stranded wire main contactor to power board J10 Fil du contacteur principal vers la platine de puissance								1	1	1	1		2591685
—	J16 & J30 Litze Hauptschütz zu Leistungsprint J16 & J30 Stranded wire main contactor to power board J16 & J30 Fil du contacteur principal vers la carte de puissance								1	1	1	1		2591690
—	J20 & J40 Litze Hauptschütz zu Leistungsprint J20 & J40 Stranded wire main contactor to power board J20 & J40 Fil du contacteur principal vers la carte de puissance								1	1	1	1		2591691
—	J16 & J30 Kabelbaum J16 & J30 Wiring harness J16 & J30 Faisceau de câbles								1	1	1	1		2591692
—	J24 & J40 Kabelbaum J24 & J40 Wiring harness J24 & J40 Faisceau de câbles								1	1	1	1		2591693
—	Kabel Hauptschütz zu Heizschütz Cable main contactor to heating contactor Câble contacteur principal vers contacteur de chauffage	20 kg/h 30 kg/h 40 kg/h					 3 3	 3 3	3 3	3 3	3 3	3 3		2614938 2614938 2614939

Pos.	Artikel Article Article	Zusatz Completion Complément	Spannung / Voltage / Tension											Art.-/SAP-Nr. Art.-/SAP-No. Art.-/SAP-No.
			230V / 1~	200V / 3~	230V / 3~	380V / 3~	400V / 3~	415V / 3~	440V / 3~	460V / 3~	480V / 3~	500V / 3~	600V / 3~	
—	Kabel Hauptschütz zu Leistungsprint	5…8 kg/h (lang/long/long)	1											2614940
	Cable main contactor to power board	5…8 kg/h Option P (lang/long/long)	1											2614940
	Câble contacteur principal vers platine de puissance	5…8 kg/h (kurz/short/court)	1											2614950
		5…8 kg/h Option P (kurz/short/court)	1											2614950
		8…20 kg/h							3	3	3	3		2614940
		8…20 kg/h Option P							3	3	3	3		2614940
		16…20 kg/h Option P					3	3						2614940
		10 kg/h (lang/long/long)	1											2614941
		10 kg/h Option P (lang/long/long)	1											2614941
		10 kg/h (kurz/short/court)	1											2614953
		10 kg/h Option P (kurz/short/court)	1											2614953
		16 kg/h			3									2614941
		16 kg/h Option P			3									2614941
		24 kg/h Option P					3	3						2614942
		20 kg/h		3	3									2614943
		20 kg/h Option P		3	3									2614943
		30 kg/h Option P					3	3	3	3	3	3		2614944
		24…40 kg/h		3	3									2614945
		24…40 kg/h Option P		3	3									2614945
		40 kg/h Option P					3	3						2614945
		5 kg/h		3	3									2614947
		5 kg/h Option P		3	3									2614947
		5…30 kg/h					3	3						2614947
		5…10 kg/h Option P					3	3						2614947
		8 kg/h		3	3									2614948
		8 kg/h Option P		3	3									2614948
		10…40 kg/h							3	3	3	3		2614949
		40 kg/h					3	3						2614949
		10 kg/h		3	3									2614950
		10 kg/h Option P		3	3									2614950
—	Reihenklemme PE	5…20 kg/h	1		1	1	1	1	1	1	1	1	1	2589317
	Terminal block PE	24…40 kg/h		1	1	1	1	1	1	1	1	1	1	2589318
	Bornier en série PE													
—	Stecker 4-polig für die Treiberplatine 4-pin connector for the driver board Connecteur 4 pôles pour la carte pilote		1	1	1	1	1	1	1	1	1	1	1	2558637
—	Stecker grün, 6-polig Plug green, 6-pin Connecteur vert, 6 pôles		1	1	1	1	1	1	1	1	1	1	1	2543046
—	Stecker grün, 3-polig Plug green, 3-pin Connecteur vert, 3 pôles		1	1	1	1	1	1	1	1	1	1	1	2553020
—	Sicherungsset Fuses set	5...8 kg/h (1x6.3AT/1AF/50mAF/ 200mAF, 2x16ASF)	1	1	1	1	1	1	1	1	1	1	1	1115505
	Set fusibles	10…40 kg/h (1x6.3AT/1AF/ 50mAF/200mAF, 2x20ASF)	1	1	1	1	1	1	1	1	1	1	1	1115506

Pos.	Artikel Article Article	Zusatz Completion Complément	Spannung / Voltage / Tension 230V / 1~	200V / 3~	230V / 3~	380V / 3~	400V / 3~	415V / 3~	440V / 3~	460V / 3~	480V / 3~	500V / 3~	600V / 3~	Art.-/SAP-Nr. Art.-/SAP-No. Art.-/SAP-No.
	Wartungskits / Maintenance kits / Kit de maintenance													
	Wartungskit kleiner Service **Maintenance small service** **Entretien petite services**	5…40 kg/h	1	1	1	1	1	1	1	1	1	1	1	2599192
	enthält / contains / contient:													
121	Dichtungsset Kalkauffangbehälter Sealing set lime collector tank Set de joint collecteur de calcaire													
122	Ablaufsieb Drain strainer Tamis d'écoulement													
	Wartungskit grosser Service **Maintenance large service** **Entretien grand service**	5...10 kg/h	1		1	1	1	1	1	1	1	1	1	2599175
		16…40 kg/h		1	1	1	1	1	1	1	1	1	1	2599176
	enthält / contains / contient:													
106	Durodichtung Gasket Duro Joint Duro													
210	Schwimmer kpl. Float cpl. Flotteur cpl.													
108	Ausblasstutzen kpl. Steam outlet hose cpl. Manchon de vaporisation cpl.													
110	Dichtung & Gegenflansch (9 Stk.) Gasket & counter flange (9 pcs) Joint & contre bride (9 pcs)													
114a	Zylindereinsatz mit Gitter Cylinder insert with grid Insert du cuve avec grille													
117	Kupplungsmuffe kpl. Coupling sleeve cpl. Manchon d'accouplement cpl.													
120	Haltering (inkl. Dichtung) Connection ring (incl. gasket) Bague de connexion (incl. joint)													
121	Dichtungsset Kalkauffangbehälter Sealing set lime collector tank Set de joint collecteur de calcaire													
111	Übertemperaturschalter kpl. Thermostat cpl. Thermostat cpl.													
123	Aufkleber Temperaturanzeige Sticker temperature Température de Autocollants													

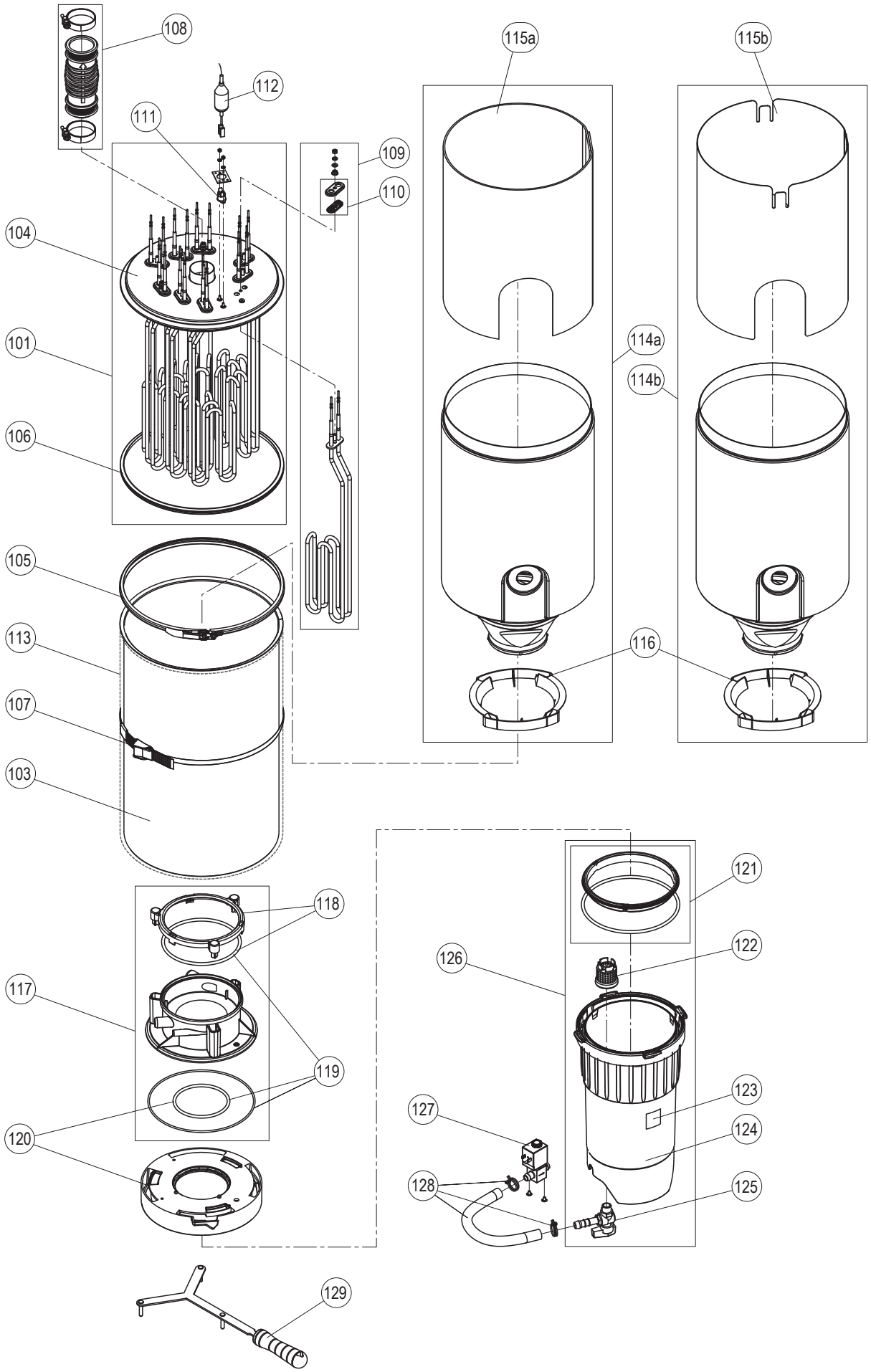
108
112
111
109
110
104
101
106
105
113
107
103
115a
115b
114a
114b
116
118
117
119
120
121
122
126
123
124
127
128
125
129

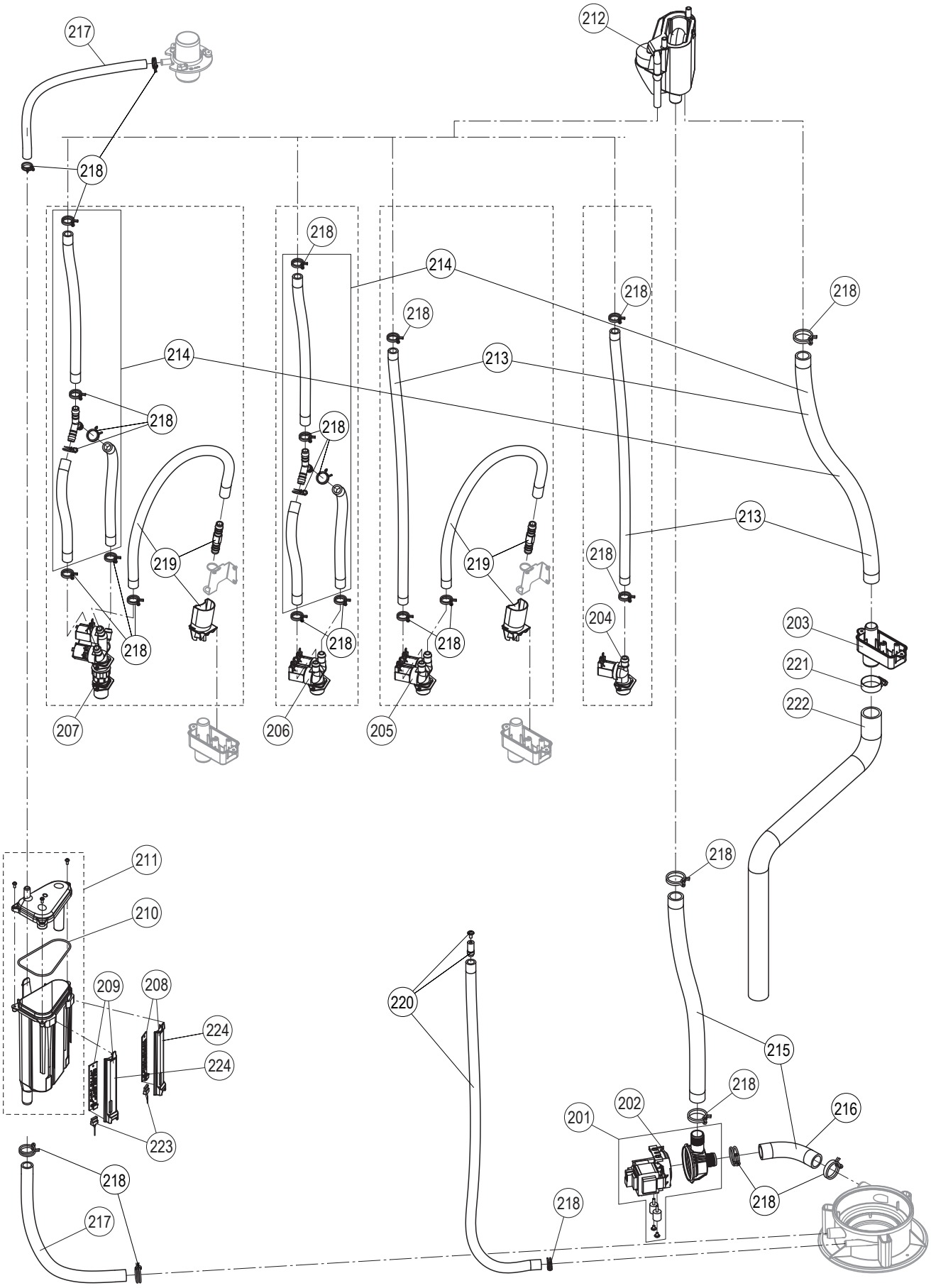
217
212
218
214
213
219
204
203
221
222
207
206
205
211
210
209
208
224
223
220
215
216
201
202

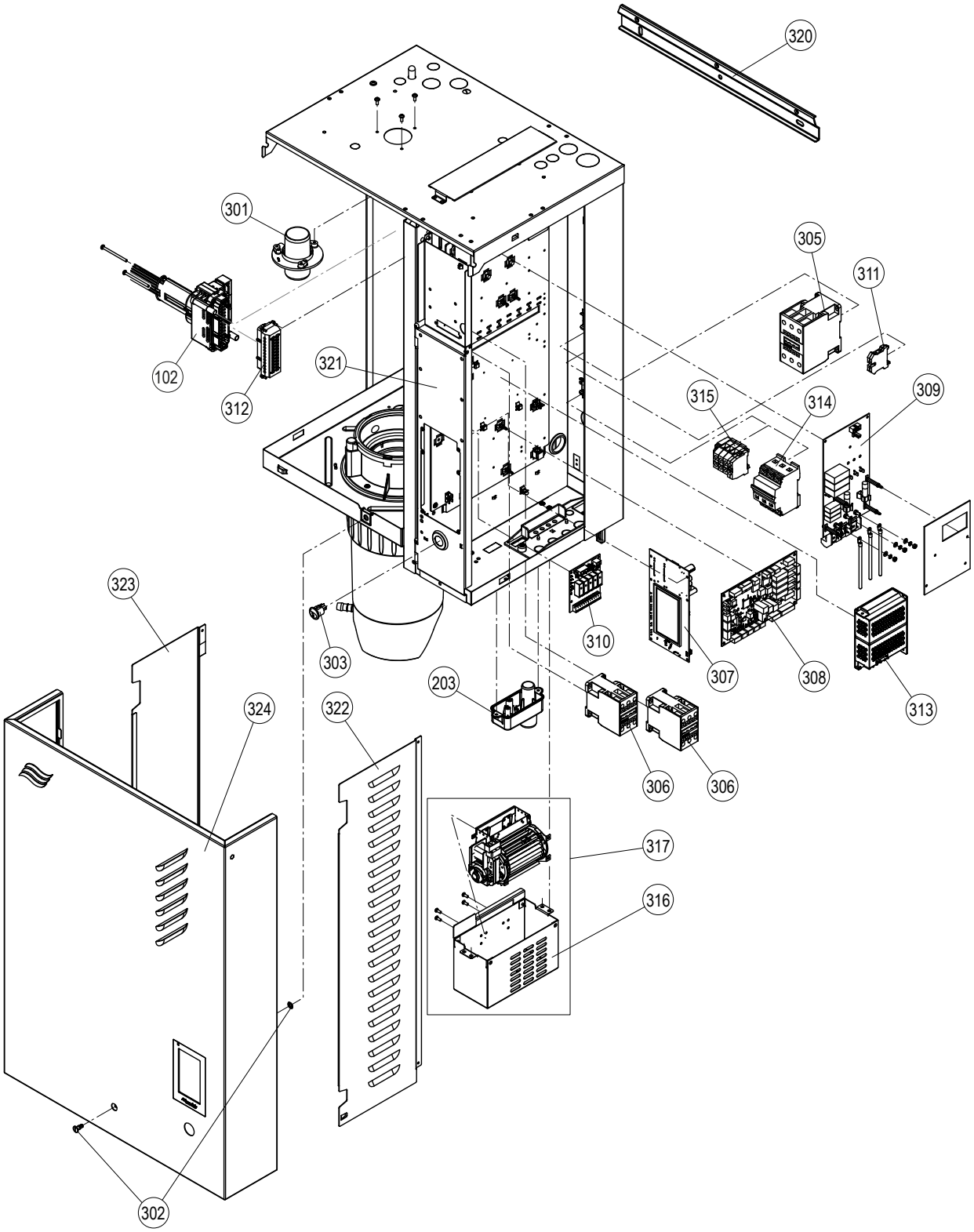
320
301
305
311
102
321
312
315
314
309
323
303
310
307
308
313
203
324
322
306
306
317
316
302

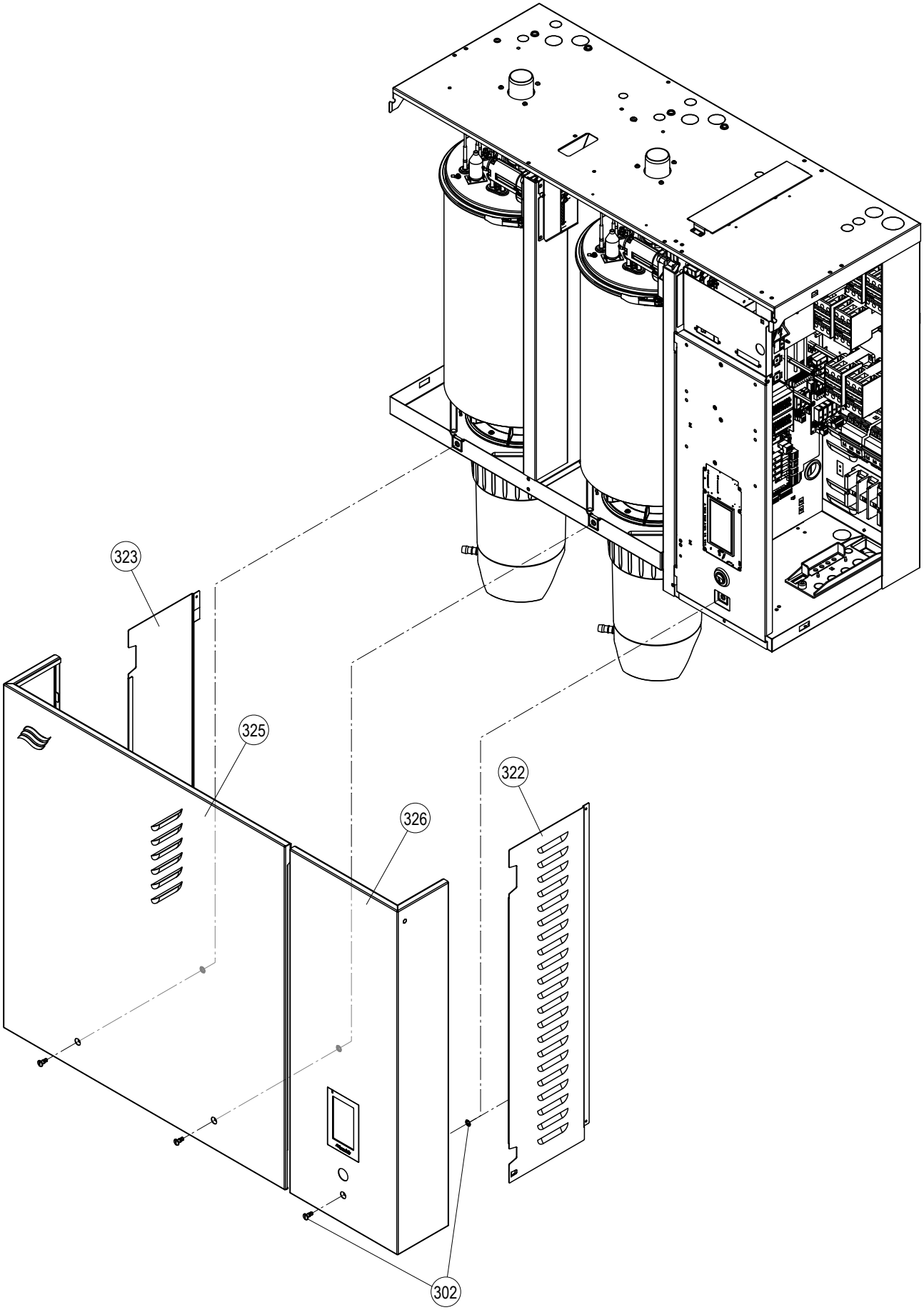
323
325
326
322
302

CONSULTING, SALES AND SERVICE:

CH94/0002.00

Condair Group AG
Gwattstrasse 17, 8808 Pfäffikon SZ, Switzerland
Phone: +41 55 416 61 11, Fax +41 55 588 00 07
info@condair.com, www.condairgroup.com